AERIAL WORK PLATFORMS

PIATTAFORMA PER LAVORO AEREO AUTOCARRATA

TRUCK- MOUNTED AERIAL LIFT WORK PLATFORM

HUBARBEITSBÜHNE AUF LKW

NACELLE ÉLÉVATRICE ARTICULÉE

ISOLI

PNT200H

isoli@isoli.com | www.isoli.com

AERIAL WORK PLATFORM | PNT200H

DIMENSIONI / OVERALL DIMENSION / GESAMTABMESSUNGEN / DIMENSIONS [mm]

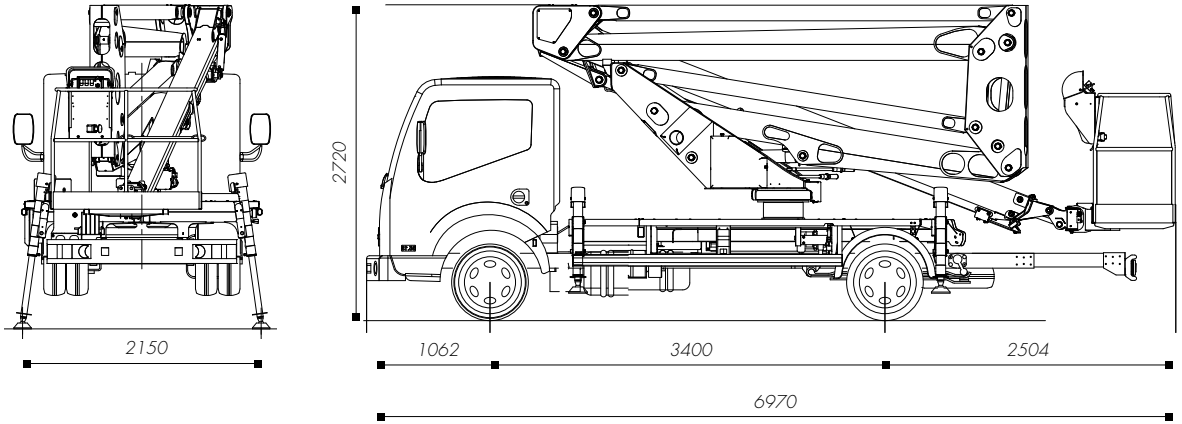

DIAGRAMMA DI LAVORO / WORKING DIAGRAM / ARBEITSDIAGRAMM / SCHÉMA DE TRAVAIL [m]

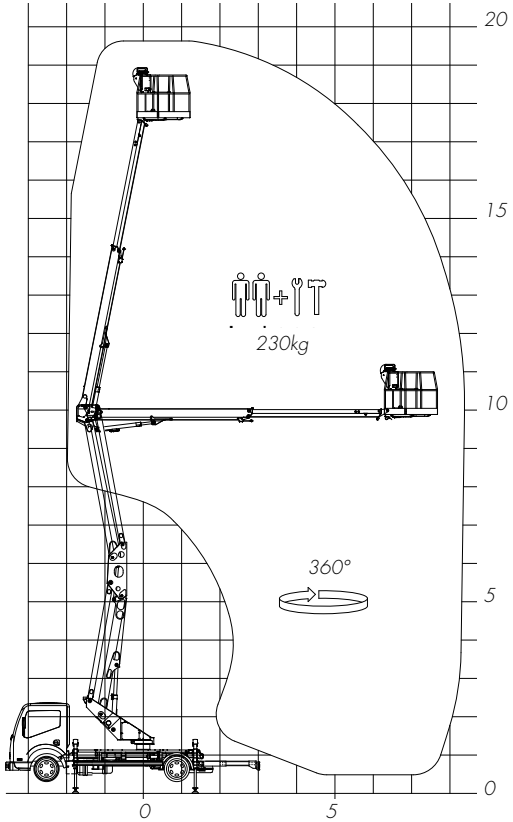

CARATTERISTICHE TECNICHE / TECHNICAL FEATURES / TECHNISCHE EIGENSCHAFTEN / DETAILS TECHNIQUES

Altezza max. di lavoro *Max. working height* *Max. Arbeitshöhe* *Hauteur travail*	19,7 m
Sbraccio max. di lavoro *Max. working boom extension* *Max. Reichweite* *Portée à hauteur maximale*	8,5 m
Portata *Capacity* *Traglast* *Charge utile*	230 Kg
N. operatori *N. operators* *Anzahl Personen* *N. opérateurs*	2
Altezza piano calpestio *Walk-on surface height* *Korbbodenhöhe* *Hauteur plancher*	17,9 m
Rotazione sovrastruttura *Upperstructure rotation* *Drehung Oberwagen* *Rotation tourelle*	400°
Cesta *Basket* *Arbeitskorb* *Panier*	Alluminio 1400x715x1115 mm *Aluminium 1400x715x1115 mm* *Alluminium 1400x715x1115 mm* *Aluminium 1400x715x1115 mm*
Stabilizzatori *Outriggers* *Abstützungen* *Stabilisation*	Verticale H-H sagoma *Vertical stabilisation H-H in folded position* *Vertikale Stabilisierung H-H in gefalteter Position* *Verticale H-H dans le gabarit*
Comandi *Controls* *Steuerungen* *Commandes*	Elettroidraulici *Electro-hydraulic* *Elektrohydraulisch* *Électrohydrauliques*

ISOLI S.p.a | Via Boschi, 44 - 35014 Fontaniva (PD) | Italy | Tel +39 049 9438611 | Fax +39 049 9438600